RIOMAR Recife

GRUPO JCPM João Carlos Paes Mendonça

GUIA DE PRODUÇÃO E VEICULAÇÃO

RIOMAR RECIFE

ESPAÇO FAMÍLIA

ESPELHO ESPAÇO FAMÍLIA - L1, L2 e L3
QTD.: 8

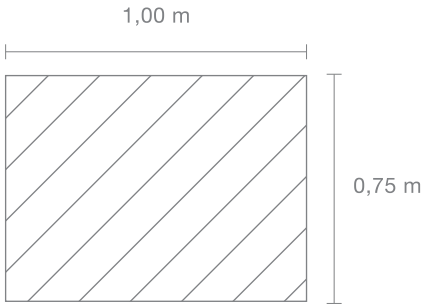

TROCADORES - L1, L2
QTD.: 4

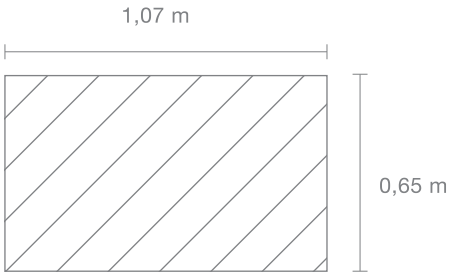

OBS.: No Espaço Família é possível realizar outras ações promocionais diferenciadas. Para informações, entrar em contato através do e-mail ou telefone abaixo.
Imagens meramente ilustrativas. Todas as medidas e pontos de instalação deverão ser conferidos no local antes da elaboração do projeto executivo e/ou finalização do layout.
Antes da produção o layout precisa ser aprovado pelo shopping.

MATERIAL A SER USADO

CONFORME PROPOSTA DE LOCAÇÃO DO ESPAÇO.

LOCALIZAÇÃO	QUANTIDADE
PISO L1	1 UNIDADE
PISO L2	1 UNIDADE
PISO L3	1 UNIDADE

CONTATO

E-mail: merchandising@riomarrecife.com.br
Fone: (81) 3878.0000